El Palisade®

Ventilador de techo

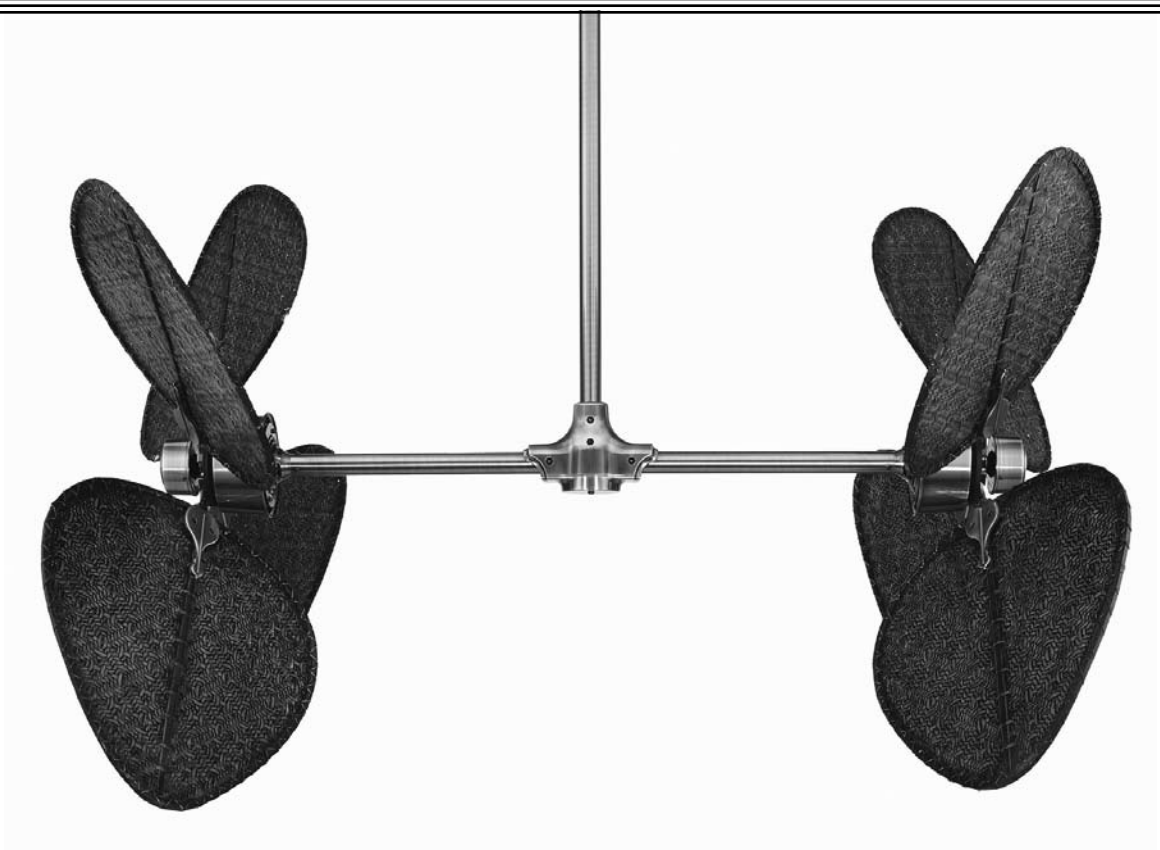

Peso neto 21 kg (46 lb)

Modelos para ubicaciones estándar y para ubicaciones húmedas

Modelo N.º FP240**

MANUAL DEL PROPIETARIO

LEA Y GUARDE ESTAS INSTRUCCIONES

FANIMATION

Modelo para ubicación húmeda; la parte superior del ventilador está marcada, "Apto para utilizar en lugares húmedos"

Instrucciones de seguridad importantes

ADVERTENCIA: Siga estas instrucciones para prevenir incendios, descargas eléctricas y lesiones personales graves.

1. Lea el manual del propietario y la información de seguridad antes de instalar su nuevo ventilador. Observe los diagramas de ensamblaje adjuntos.
2. Antes de llevar a cabo el mantenimiento o la limpieza de la unidad, desconecte la electricidad en el panel de servicio y bloquee los medios de desconexión del mismo para evitar que se active accidentalmente. Si no se pueden bloquear los medios de desconexión del servicio, coloque un dispositivo de advertencia, como una etiqueta, en el panel de servicio.
3. Tenga cuidado con la estructura y las aspas del ventilador cuando limpie, pinte o trabaje cerca del mismo. Desconecte siempre la electricidad del ventilador de techo antes de llevar a cabo el mantenimiento.
4. No coloque nada en las aspas del ventilador cuando éste se encuentra en funcionamiento.
5. No accione el conmutador inversor hasta que las aspas del ventilador se hayan detenido por completo.

Instrucciones de seguridad adicionales

1. Para evitar posibles descargas eléctricas, asegúrese de que la electricidad esté desconectada en la caja de fusibles antes de realizar la instalación eléctrica, y no haga funcionar el ventilador sin las aspas.
2. Todos los procedimientos de conexión eléctrica e instalación deben cumplir con los Códigos eléctricos nacionales (ANSI/NFPA 70-1999) y códigos locales. Utilice el Código eléctrico nacional si no existen Códigos locales. El ventilador de techo debe estar conectado a tierra a fin de prevenir posibles descargas eléctricas. La instalación eléctrica debe ser llevada a cabo o aprobada por un electricista autorizado.
3. Se debe fijar bien la base del ventilador; ésta debe ser capaz de soportar sin problemas al menos 45,36 kg (100 lb) (el ventilador y los accesorios no deben exceder las 35 lb o los 16 kg). No se pueden utilizar cajas de distribución eléctrica como soporte del ventilador. Consulte la página 20 del manual del propietario para ver los requisitos de soporte. Consulte a un electricista calificado si tiene dudas.
4. **PRECAUCIÓN:** A fin de reducir el riesgo de lesiones personales, monte la base del ventilador en una viga de techo o miembro estructural con las herramientas suministradas con el ventilador.

ADVERTENCIA: Monte directamente en la estructura del edificio.

5. Las aspas del ventilador deben instalarse por lo menos a 2 m (7 pies) del suelo, a fin de evitar el contacto accidental con las mismas.
6. Siga las recomendaciones sobre el método correcto de instalación eléctrica de su ventilador de techo. Si no posee la experiencia o los conocimientos eléctricos adecuados, contrate a un electricista autorizado para instalar el ventilador.

ADVERTENCIA: A fin de reducir el riesgo de incendios o descargas eléctricas, no utilice ningún control de velocidad de estado sólido.

ADVERTENCIA: PARA REDUCIR EL RIESGO DE DESCARGAS ELÉCTRICAS, ESTE VENTILADOR SE DEBE INSTALAR CON UN CONTROL/INTERRUPTOR DE PARED AISLADO.

ADVERTENCIA: Este producto está diseñado para ser usado sólo con las piezas suministradas o los accesorios indicados específicamente para el mismo. Si utiliza piezas y/o accesorios que no están indicados para su uso con este producto podría sufrir lesiones personales o dañar el ventilador.

***ADVERTENCIA:** Para reducir el riesgo de lesiones personales, no doble los soportes de aspas (borde o soporte de aspas) al instalar los soportes, balancear las aspas o limpiar el ventilador. No coloque objetos extraños entre las aspas del ventilador en funcionamiento.

GARANTÍA LIMITADA DE POR VIDA

Se extiende al comprador original de un ventilador Fanimation.

1. GARANTÍA LIMITADA DE POR VIDA DEL MOTOR - Si se produce una falla en alguna de las partes del motor de su ventilador debido a un defecto en los materiales o en la fabricación durante el tiempo de vida del comprador original, Fanimation proporcionará la pieza de repuesto sin cargo una vez que el ventilador defectuoso sea devuelto a nuestro centro de servicios nacional. Se requiere comprobante de venta. El cliente se hará responsable de todos los gastos de remoción o reinstalación y envío del producto para reparaciones o sustitución.
2. GARANTÍA DE MANO DE OBRA DEL MOTOR POR UN AÑO - Si el motor de su ventilador falla antes de cumplirse un año a partir del momento de su compra original debido a defectos en los materiales o en la fabricación, se le efectuará la reparación del mismo sin cargo en nuestro centro de servicios nacional. El comprador se hará responsable de los gastos de mano de obra luego del período de un año. El cliente se hará responsable de todos los gastos de remoción o reinstalación y envío del producto para reparaciones o sustitución.
3. Si otra pieza del ventilador fallara dentro del período de un año a partir de la fecha de compra original debido a un defecto en los materiales o en la fabricación, repararemos o sustituiremos, según creamos conveniente, la pieza defectuosa sin cargo alguno en nuestro centro de servicios nacional.
4. Debido a las diversas condiciones climáticas, esta garantía no cubre cambios en la terminación, incluidos oxidación, corrosión, falta de brillo o peladuras.
5. Esta garantía es nula y no aplica a daños por instalación incorrecta, negligencia, accidentes, uso indebido, exposición al calor o a la humedad en exceso, o como resultado de cualquier modificación realizada al producto original.
6. Todos los gastos de remoción y reinstalación del ventilador son responsabilidad exclusiva del propietario, y no de la tienda que vendió el ventilador o de Fanimation.
7. Fanimation se reserva el derecho de modificar o discontinuar un producto en cualquier momento, o sustituir cualquier pieza según lo establecido por esta garantía.
8. Bajo ninguna circunstancia se podrá devolver un ventilador sin previa autorización por parte de Fanimation. Las devoluciones autorizadas deberán ir acompañadas del recibo de venta y deberán enviarse a Fanimation, previo pago del flete. El ventilador que se devuelve deberá estar embalado en forma adecuada a fin de evitar daños durante su transporte. Fanimation no se hará responsable de los daños que resulten del mal empaquetamiento del producto.
9. Se entiende que las reparaciones y las sustituciones son el único recurso disponible de Fanimation. No existe ninguna garantía expresa o implícita. Por la presente, Fanimation niega todas las garantías implícitas, que incluyen, entre otras, la comerciabilidad y la aptitud para determinado fin hasta donde la ley lo permita. Algunos estados no permiten limitaciones sobre las garantías implícitas. Fanimation no se hará responsable por daños accidentales, resultantes o especiales derivados del uso o el rendimiento del producto o en conjunción con éste, excepto en los casos en los que la ley así lo disponga. Esta garantía le otorga derechos legales especiales y es posible que también goce de otros derechos que pueden variar según el estado.
10. Una cierta cantidad de movimiento oscilante es normal y no se debe considerar un problema. o un defecto.

****VENTILADOR DE TECHO PARA UBICACIONES HÚMEDAS:** Si compró un ventilador de techo para ubicaciones húmedas, sólo puede utilizar kits de iluminación que están marcados como aptos para utilizar en lugares húmedos.*

Tabla de Contenidos

Instrucciones para el desempaque 19
Requisitos eléctricos y estructurales 20
Ensamblaje de la barra transversal al poste de extensión 20
Alineación del ventilador e instalación del soporte de suspensión . . 21
Ensamblaje final del ventilador 22
Cómo conectar el ventilador de techo 24
Instalación eléctrica y opciones de control 24
Cómo realizar la instalación eléctrica del ventilador de techo (control de pared C3) . . 25
Instrucciones de funcionamiento - Control de pared C3 25
Instalación de la cubierta del capuchón 26
Ensamblaje 26
Fijación de las aspas 27
Control de las estructuras de flujo de aire 27
Mantenimiento 28
Limpieza de las Aspas 28
Solución de problemas 29
Lista de piezas 30
Plano de despiece 31

Este manual está diseñado para facilitar lo más posible el ensamblaje, la instalación, el funcionamiento y el mantenimiento de su ventilador de techo.

Herramientas necesarias para el ensamblaje

- Destornillador Phillips
- Escalera de tijera
- Destornillador de ¼″
- Pelacables
- Tres conectores de cables (incluidos)
- Llave o llave para tuercas de 7⁄16″, ½″ y 9⁄16″

NOTA: Ensamble sólo con herramientas de mano.

⚠ ADVERTENCIA

Antes de ensamblar el ventilador de techo, consulte la sección sobre el método correcto de instalación eléctrica del ventilador (página 24). Si siente que no posee la experiencia o los conocimientos eléctricos necesarios, contrate a un electricista autorizado para instalar el ventilador.

Materiales

La caja de distribución eléctrica y los conectores de la caja deben ser del tipo requerido por el código local. El cable más pequeño debe ser un cable de tres conductores (de dos conductores con conexión a tierra) del siguiente tamaño:

Longitud del Cable Instalado	Tamaño del Cable según el A.W.G. (Calibre de alambres estadounidenses)
Hasta 15,2 m (50 pies)	14
de 15,2 a 30,5 m (50 a 100 pies)	12

NOTA: *Coloque las piezas de las bolsas de piezas individuales en un contenedor pequeño para evitar que se extravíen. Si faltan piezas, póngase en contacto con su proveedor local.*

VENTILADOR DE TECHO PARA UBICACIONES HÚMEDAS: *Si compró un ventilador de techo para ubicaciones húmedas, sólo puede utilizar kits de iluminación que están marcados como aptos para utilizar en lugares húmedos.*

Instrucciones para el desempaque

Para su comodidad, marque cada uno de los pasos. A medida que completa cada paso, coloque una marca de verificación. Con esto se asegurará de completar todos los pasos y podrá saber desde dónde retomar si fuera interrumpido.

⚠ ADVERTENCIA

No instale ni utilice el ventilador si falta alguna pieza o si hay piezas dañadas. Este producto está diseñado para ser usado sólo con las piezas suministradas o los accesorios indicados por Fanimation específicamente para el mismo. La sustitución de piezas o accesorios que Fanimation no designó para usar con este producto podría ocasionar lesiones personales o daños en el ventilador. Póngase en contacto con su tienda si faltan piezas o hay piezas dañadas.

1. Verifique que haya recibido las siguientes piezas:

NOTA: *Si no está seguro de la descripción de una pieza, consulte la ilustración del despiece. (Figura 1, página 31)*

- Ensamblaje del tubo horizontal
- Dos unidades de motor
- Paquete de soporte de aspas que contiene:
  - Cuatro soportes de aspas (punto rojo)
  - Cuatro soportes de aspas (punto blanco)
  - Ocho cubiertas para soportes de aspas
- Bolsa de accesorios para el montaje de la cubierta de aspas
  - Diecisiete tornillos 3⁄16″–24 x 3⁄8″
  - Destornillador Fanimation
- Bolsa de accesorios para el montaje de las aspas al buje del motor
  - Seventeen 10–32 x ½″ screws
- Ensamblaje del adaptador de la semiesfera
- Capuchón
- Unidad del soporte de suspensión
- Control de pared de 2 velocidades C3
- Bolsa con cable de soporte:
  - Cable de soporte para techo
  - Abrazadera de cables
  - Tornillo de cabeza cuadrada de 5″
  - Tornillo de cabeza cuadrada de 2″
  - Arandela plana de 3⁄8″
- Bolsa de accesorios:
  - Tornillo de cabeza cuadrada de 2″
  - Llave Allen de 5 mm
  - Cuatro tornillos de ¼″–20 x ½″
  - Dos varillas roscadas de 5⁄32″–32 x 1″
  - Dos arandelas de seguridad externas de 5⁄32″–32
  - Dos perillas estriadas de 5⁄32″
  - Seis tornillos para el montaje del motor
  - Dos tornillos de cabeza cubierta de ¼″–20 x 2 1⁄8″
  - Dos tuercas de fijación de nylon de ¼″–20
  - Cuatro conectores de cables

NOTA: *Se necesita un poste de extensión (de 24″, 30″, 36″ u otras longitudes variadas disponibles) para la instalación. Los postes de extensión deben comprarse por separado.*

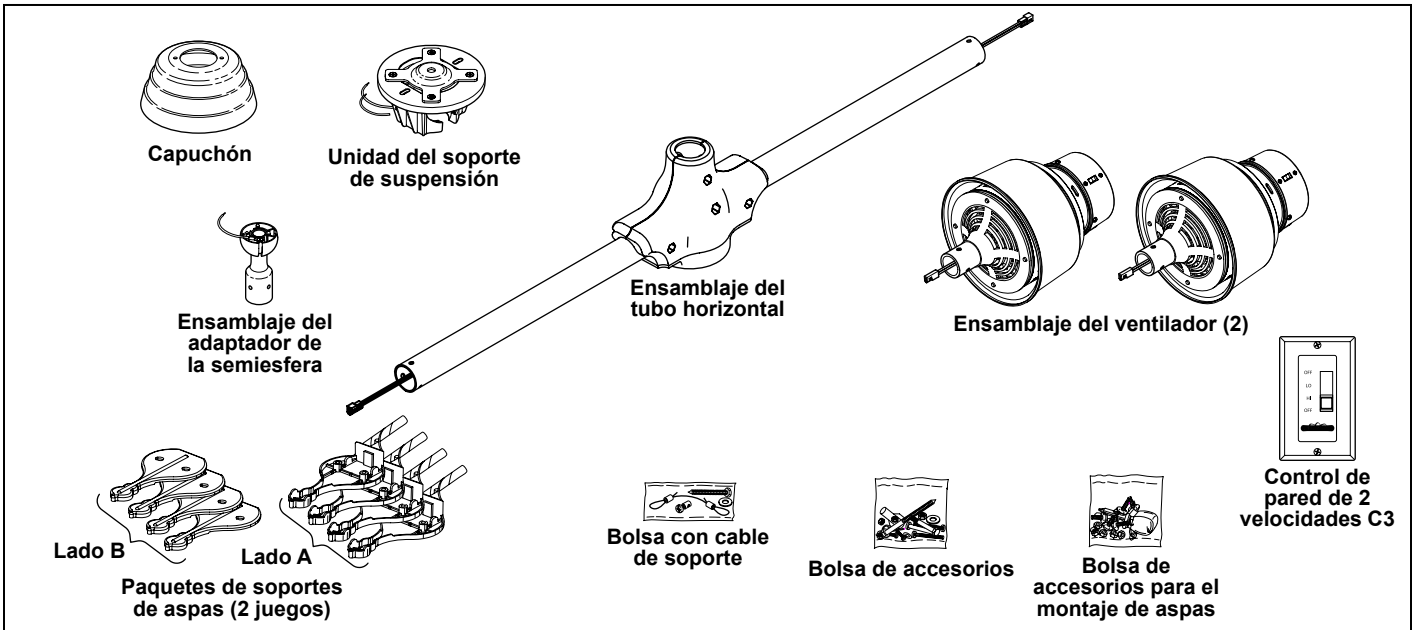

NOTA: *La ilustración que se muestra no está hecha a escala y su configuración real puede variar, los cables se dibujaron en forma parcial para mayor claridad.*

Requisitos Eléctricos y Estructurales

Su nuevo ventilador de techo requiere una línea de suministro eléctrico con conexión a tierra de 120 voltios de CA, 60 Hz, circuito de 15 amperios. La caja de distribución eléctrica debe estar bien asegurada y debe ser capaz de soportar una carga de, al menos, 45,36 kg (100 lb). La Figura 1 muestra diversas configuraciones estructurales que podrían utilizarse para montar la caja de distribución eléctrica.

Si el ventilador irá en lugar de una lámpara existente, desconecte la electricidad de la caja de fusibles principal y quite la lámpara.

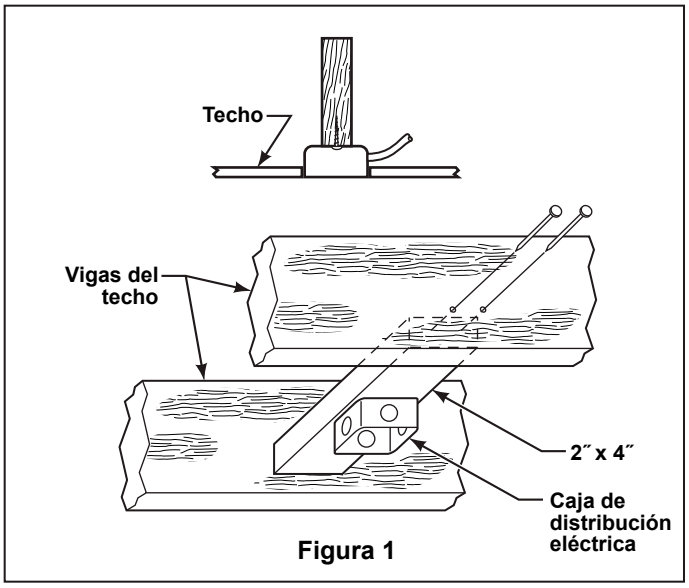

Figura 1

⚠ ADVERTENCIA

Apagar el interruptor de pared no es suficiente. Para evitar posibles descargas eléctricas, asegúrese de que la electricidad esté desconectada en la caja de fusibles principal antes de realizar la instalación eléctrica. Toda instalación eléctrica debe cumplir con los Códigos nacionales y locales y el ventilador de techo debe tener la conexión a tierra adecuada como forma de precaución ante posibles descargas eléctricas.

⚠ ADVERTENCIA

A fin de evitar incendios o descargas eléctricas, siga con cuidado todas las instrucciones de instalación eléctrica. Cualquier trabajo eléctrico que no se describa en estas instrucciones deberá ser realizado o aprobado por un electricista autorizado.

Ensamblaje de la barra transversal al poste de extensión

1. Para prevenir daños en la cubierta del motor, deje el ensamblaje del motor en su empaque original durante la instalación del poste de extensión, el tubo horizontal y el soporte de la cubierta.

NOTA: *No apoye la unidad del tubo horizontal y del motor en el suelo o en otra superficie dura.*

2. Antes de realizar el ensamblaje, separe y guarde las bolsas de accesorios en el empaque.

NOTA: *Se necesita un poste de extensión para la instalación. Los postes de extensión se venden por separado.*

NOTA DE INSTALACIÓN

Asegúrese de que el cable de seguridad (junto con los cables de suministro eléctrico) haya atravesado el poste de extensión al instalar el poste de extensión a la barra transversal.

3. Separe y desenrosque los tres terminales del motor y el cable de seguridad. Pase los terminales del motor y el cable de seguridad a través del extremo inferior del poste de extensión como se muestra (Figura 1).

4. Coloque el extremo inferior del poste de extensión dentro del soporte de la cubierta ubicado en el centro de la unidad del tubo horizontal. Puede ser necesario aflojar los dos tornillos que atraviesan la unidad del tubo horizontal si el poste de extensión no se desliza fácilmente en el soporte de la cubierta sin rayar la terminación. Conecte el poste de extensión al soporte de cubierta utilizando los dos

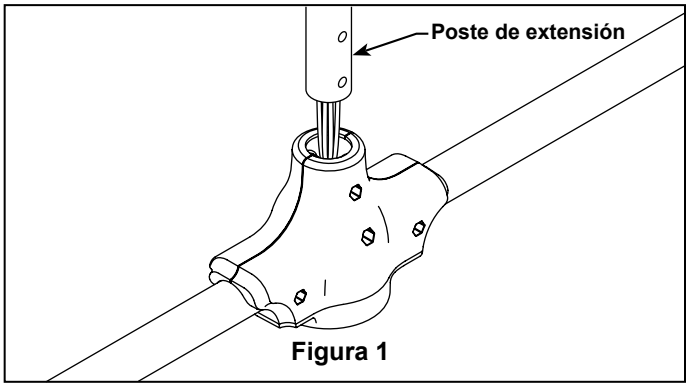

Figura 1

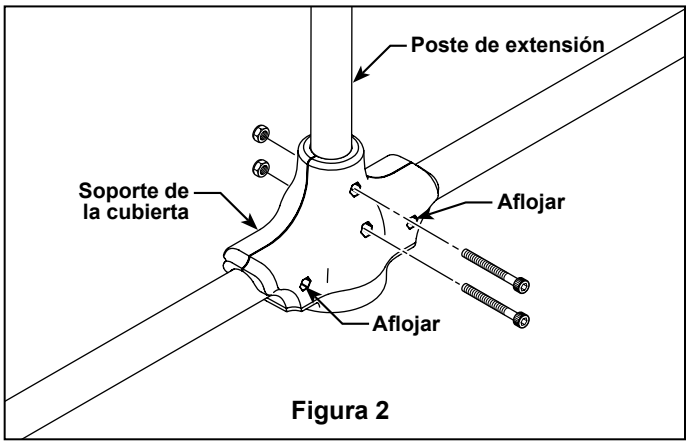

Figura 2

Ensamblaje de la barra transversal al poste de extensión (cont.)

5. Deslice el capuchón en el poste de extensión.

6. Pase los cables y el cable de seguridad a través del ensamblaje del adaptador de la semiesfera. (Figura 3)

7. Arme el ensamblaje del adaptador de la semiesfera a la parte superior del poste de extensión con los 4 tornillos que se incluyen con el ventilador. (Figura 3)

8. El ventilador viene con cables de color azul, negro y blanco. Antes de instalar el ventilador, mida aproximadamente de 15 a 23 cm (6 a 9 pulgadas) por encima de la parte superior del adaptador de la semiesfera. Corte el excedente de cable y pele 1,2 cm (½″) del aislamiento a partir del extremo del cable.

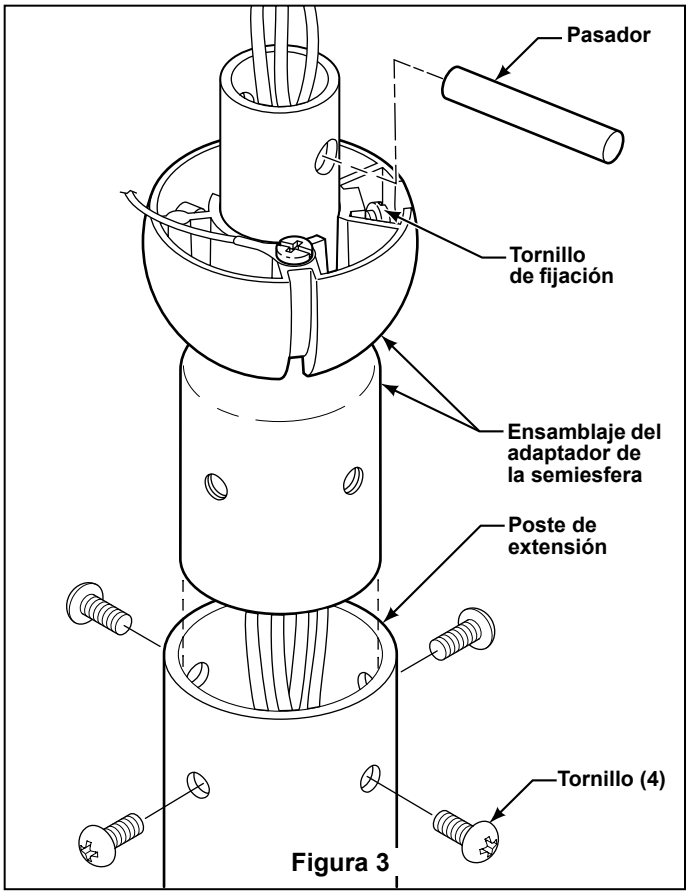

Figura 3

NOTA DE INSTALACIÓN

No conecte las aspas hasta que el ventilador esté totalmente instalado. Colgar el ventilador con las aspas conectadas podría ocasionar daños en las mismas.

⚠ ADVERTENCIA

Para reducir el riesgo de lesiones personales, no doble los soportes de aspas al instalarlos, balancear las aspas o limpiar el ventilador. No coloque objetos extraños entre las aspas del ventilador en funcionamiento.

✱ Alineación del ventilador e instalación del soporte de suspensión ✱

⚠ ADVERTENCIA

Si no sigue estos procedimientos de instalación del soporte de suspensión podría ocasionar daños en éste.

1. Fijación del cable de soporte para techo (Figura 1): Taladre un orificio guía de 0,6 cm (¼″) en una de las cuatro esquinas de la caja de conexiones y a través de la viga de techo o miembro estructural. Fije firmemente el cable de soporte para techo con el tornillo de cabeza cuadrada de 3⁄8″ x 2″ y la arandela plana.

NOTA: *El cable de soporte para techo debe asegurarse entre la arandela plana y la caja de conexiones con un tornillo de cabeza cuadrada de 2″ (Figura 1).*

2. Sujeción del soporte de suspensión preliminar (Figura 1): Taladre un orificio guía de ¼″ en el centro de la caja de conexiones y a través de la viga de techo o miembro estructural. Fije sin apretar el soporte de suspensión a la estructura del techo con el tornillo de cabeza cuadrada de 3⁄8″ x 5″ y la arandela plana. TODAVÍA NO AJUSTE POR COMPLETO EL TORNILLO DE CABEZA CUADRADA El soporte de suspensión debe girar libremente.

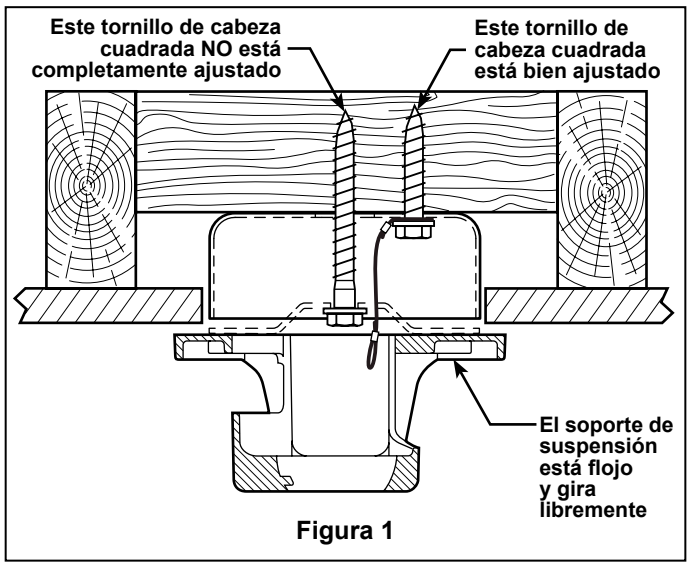

Figura 1

Alineación del ventilador e instalación del soporte de suspensión

3. Cuelgue la barra transversal /unidad del poste (ensamblada anteriormente) en el soporte de suspensión. Asegúrese de que la ranura de la semiesfera esté colocada en la pestaña del soporte de suspensión. (Figura 2)

4. GIRE con cuidado el soporte de suspensión y la barra transversal/unidad del poste juntos para orientar el ventilador en la posición deseada. (Figura 2)

5. Quite con cuidado la barra transversal/unidad del poste del soporte de suspensión.

NOTA: *Si el soporte de suspensión gira antes de ajustar el tornillo de cabeza cuadrada, el ventilador ya no se podrá colocar en la posición adecuada.*

6. AHORA, ajuste bien y por completo el tornillo de cabeza cuadrada en el centro del soporte de suspensión, siempre con cuidado de no permitir que gire el soporte de suspensión. (Figura 3)

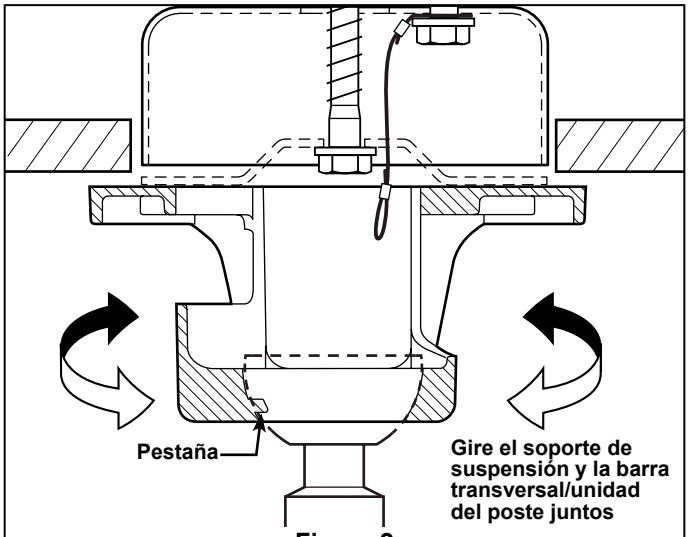

Figura 2

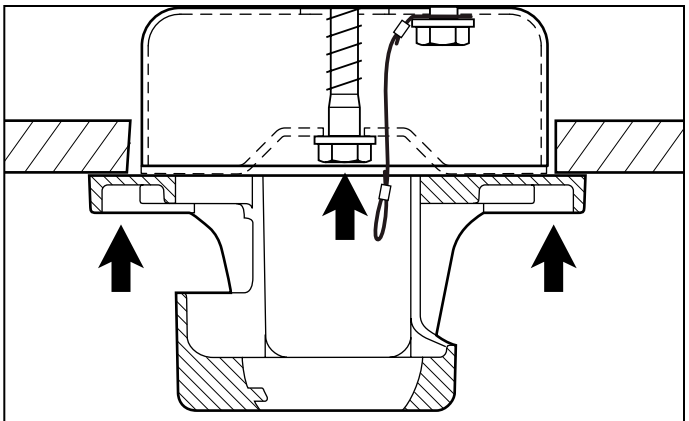
Figura 3

Ensamblaje final del ventilador

PRECAUCIÓN
Las aspas del ventilador deben estar suspendidas, al menos, a 2 m (7´) del piso (Figura 1)

1. Asegúrese de que los cables de suministro eléctrico, incluido el cable de conexión a tierra del soporte de suspensión y el cable de seguridad, hayan atravesado el poste de extensión, entre el soporte de suspensión y la caja de conexiones, de modo que más tarde se pueda realizar la instalación eléctrica.

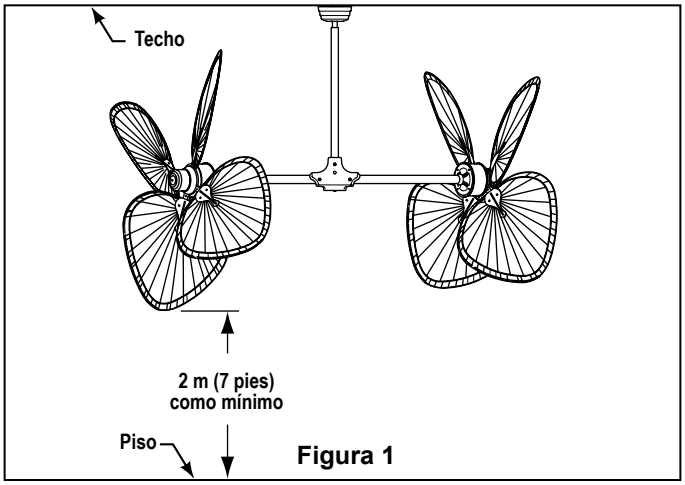

Figura 1

Ensamblaje final del ventilador (cont.)

2. Con la almohadilla de espuma que se incluye, coloque un motor en cada extremo de la unidad del tubo. Fije firmemente el enchufe del motor al portalámparas en la unidad del tubo. (Figura 2)

3. Empuje el enchufe conectado dentro de la unidad del tubo y deslice el extremo del motor en la unidad del tubo.

⚠ ADVERTENCIA

Para evitar posibles incendios o descargas eléctricas, asegúrese de que los cables eléctricos se encuentran completamente adentro de la unidad del tubo y de que no están aprisionados entre la unidad del motor y la unidad del tubo.

4. Alinee los orificios del tubo con los orificios de la unidad del motor e instale tres tornillos en cada motor. No ajuste demasiado.(Figura 2)

5. Con cuidado, levante la unidad del ventilador y apoye el poste de extensión/la semiesfera/el tubo horizontal en el soporte de suspensión que acaba de fijar a la viga del techo. Asegúrese de que la ranura en la semiesfera esté alineada con la pestaña del soporte de suspensión. (Figura 3)

6. Fije el cable de seguridad al cable de soporte para techo. Deslice la abrazadera de cables por el cable de seguridad (del ventilador). Pase el extremo del cable a través del aro que forma el cable de soporte para techo. Tire lo más posible del cable a través del aro. Inserte el extremo del cable en el orificio de la abrazadera y ajuste firmemente el tornillo (Figura 3). Corte el exceso de cable de seguridad.

⚠ ADVERTENCIA

Si la pestaña no está en la ranura, podrían producirse daños en los cables eléctricos y posibles descargas eléctricas o incendios.

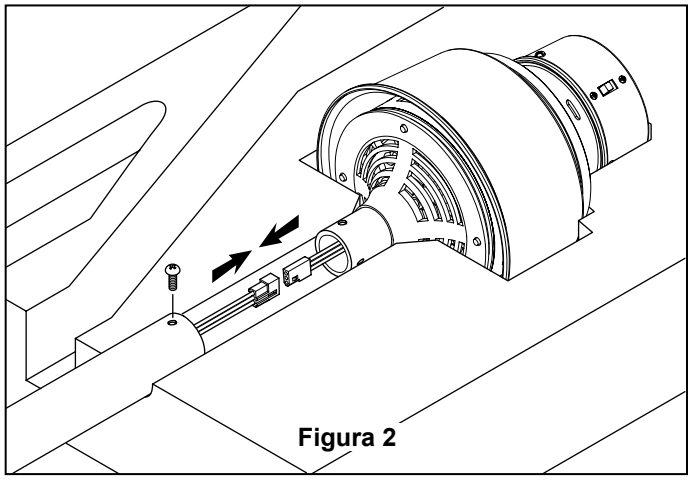

Figura 2

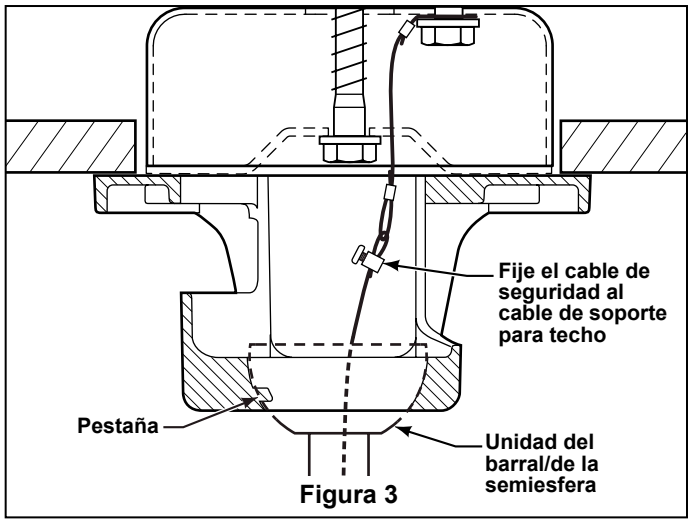

Figura 3

⚠ ADVERTENCIA

Fije el cable de seguridad al cable de soporte para techo

Instalación eléctrica y opciones de control

Elija una de las siguientes opciones y pase a la página como se indica.

1. Ventilador de posición estándar 4, de 2 velocidades, sólo con control de pared C3, ver página 24.

2. Control de pared deslizante para la iluminación y el ventilador opcional (C6). Consulte las instrucciones que se incluyen con el control.

3. Unidad receptora de control remoto para el ventilador y la iluminación opcional (SW24), para utilizar junto con: control remoto portátil C24 y/o control remoto para montaje en pared C25. Consulte las instrucciones que se incluyen con el control.

NOTA: *Si está utilizando una lámpara Fanimation con su ventilador, consulte las instrucciones de instalación del kit de iluminación para ventilador de techo (embaladas con el kit de iluminación) para la instalación eléctrica.*

Cómo conectar el ventilador de techo

Si siente que no posee la experiencia o los conocimientos eléctricos necesarios, contrate a un electricista autorizado para instalar el ventilador.

⚠ ADVERTENCIA

Para evitar posibles descargas eléctricas, asegúrese de que la electricidad esté desconectada en la caja de fusibles principal antes de realizar la instalación eléctrica.
NOTA: Si no está seguro si la caja de distribución eléctrica tiene conexión a tierra, pida asesoramiento a un electricista autorizado, ya que la conexión a tierra es importante para un funcionamiento seguro.

1. Pase los cables azul, negro y blanco del ventilador a través del orificio que se encuentra del lado del soporte de suspensión, de modo que se pueda llevar a cabo la instalación eléctrica.

2. Conecte el cable de conexión a tierra verde del soporte de suspensión y la semiesfera al cable de conexión a tierra de la caja de distribución eléctrica (el mismo puede ser un cable desnudo o un cable con aislamiento de color verde). Conecte estos tres cables con los conectores de cables suministrados con el ventilador.

3. Conecte el cable blanco del motor del ventilador al cable de suministro blanco (neutro) con el conector de cables suministrado (Figura 1).

4. Conecte el cable negro del motor del ventilador y el cable azul al cable de suministro negro con el conector de cables suministrado (Figura 1).

NOTA: *Si está utilizando una lámpara Fanimation con su ventilador, consulte las instrucciones de instalación del kit de iluminación para ventilador de techo para la instalación eléctrica.*

NOTA DE INSTALACIÓN

Si desea colocar un control de lámpara aparte (opcional), es necesaria una pata de interruptor separada de la caja de distribución eléctrica. En esta instancia se debe conectar el cable azul del ventilador a la pata del interruptor de la luz (generalmente cable rojo).

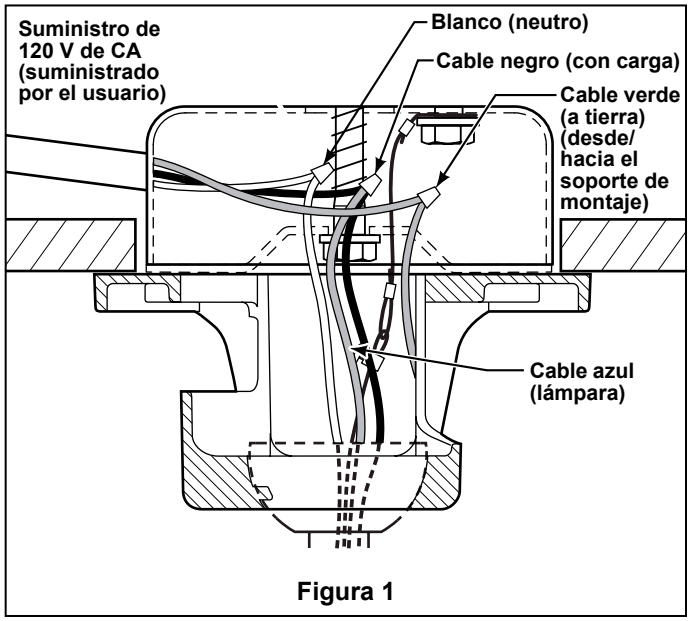

Figura 1

5. Luego de realizar las conexiones, doble los cables hacia arriba e insértelos con cuidado en la caja de distribución eléctrica, con los cables blanco y verde a un lado de la caja y los cables negro y azul al otro lado.

6. Luego de realizar todas las conexiones eléctricas, asegure el capuchón al soporte de suspensión con las varillas roscadas, las tuercas de seguridad y las perillas estriadas que se incluyen (ver página 26).

7. Antes de ajustar las aspas, verifique que todas las conexiones estén bien ajustadas, incluidas las cajas del interruptor colocadas en los extremos de los motores y debajo del mazo conector.

⚠ ADVERTENCIA

Verifique que todas las conexiones estén bien ajustadas, incluida la conexión a tierra, y que no haya ningún cable desnudo visible en los conectores de cables, a excepción del cable de conexión a tierra. No haga funcionar el ventilador hasta que las aspas estén colocadas. Podrían producirse ruidos y daños en el ventilador.

Cómo realizar la instalación eléctrica del ventilador de techo (control de pared C3)

Si siente que no posee la experiencia o los conocimientos eléctricos necesarios, contrate a un electricista autorizado para instalar el ventilador.

NOTA: *Si los cables de suministro o del ventilador son de colores diferentes que los indicados, contrate a un electricista calificado para que realice la instalación.*

1. Complete los pasos de 1 a 6 “Cómo conectar el ventilador de techo” de la página 24.

2. Instalación del control de pared (Figuras 1 y 2):
- Con la electricidad todavía desconectada, retire la placa para pared y el interruptor existentes.
- Realice las conexiones eléctricas con tuercas para terminales como se muestra en la Figura 1.
  - Un cable negro de la unidad de control de pared a cable negro (suministro con carga).
  - Un cable negro de la unidad de control de pared a cable negro que conecta con la caja de distribución eléctrica del techo.
- Fije la unidad de control de pared a la caja de distribución eléctrica con los dos tornillos de 6-32 suministrados.
- Fije la placa de pared al frente del control de interruptor con los dos tornillos pequeños suministrados.

Vuelva a conectar la corriente eléctrica.

⚠ ADVERTENCIA

Para evitar posibles incendios o descargas eléctricas, asegúrese de que los cables eléctricos se encuentren totalmente adentro de la caja de distribución eléctrica y no estén aprisionados entre la placa de pared y la pared.

⚠ ADVERTENCIA

Verifique que todas las conexiones estén bien ajustadas, incluida la conexión a tierra, y que no haya ningún cable desnudo visible en los conectores de cables, a excepción del cable de conexión a tierra. No haga funcionar el ventilador hasta que las aspas estén colocadas. Podrían producirse ruidos y daños en el ventilador.

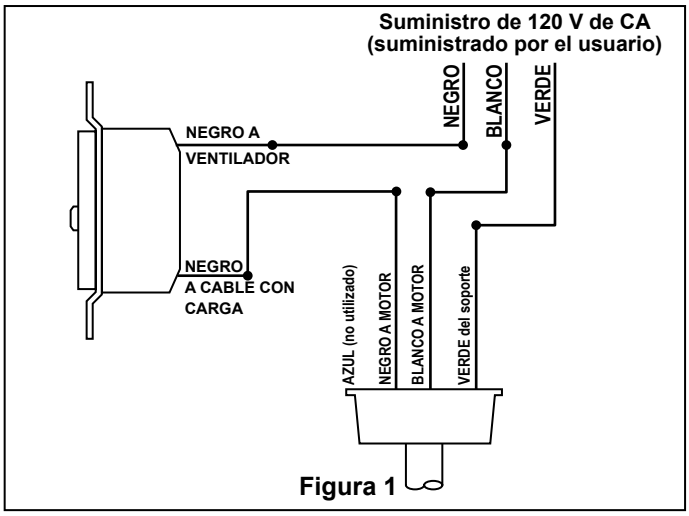

Figura 1

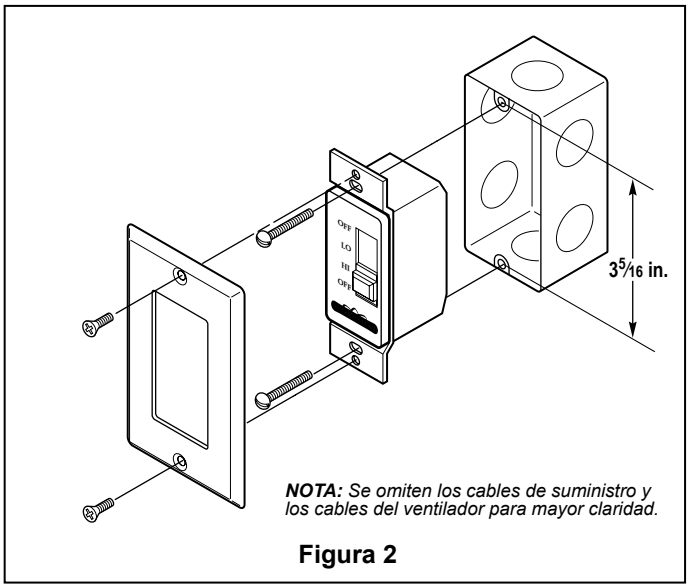

Figura 2

Instrucciones de funcionamiento - Control de pared C3

1. Funcionamiento y uso del control de pared (Figura 1):

2. Verifique el funcionamiento del ventilador cambiando el interruptor deslizante en el control de pared a bajo y luego a alto.

- Interruptor en OFF (APAGADO) – ventilador apagado
- Interruptor deslizante en LO (BAJO) – velocidad del ventilador baja
- Interruptor deslizante en HI (ALTO) – velocidad del ventilador alta
- Interruptor en OFF (APAGADO) – ventilador apagado

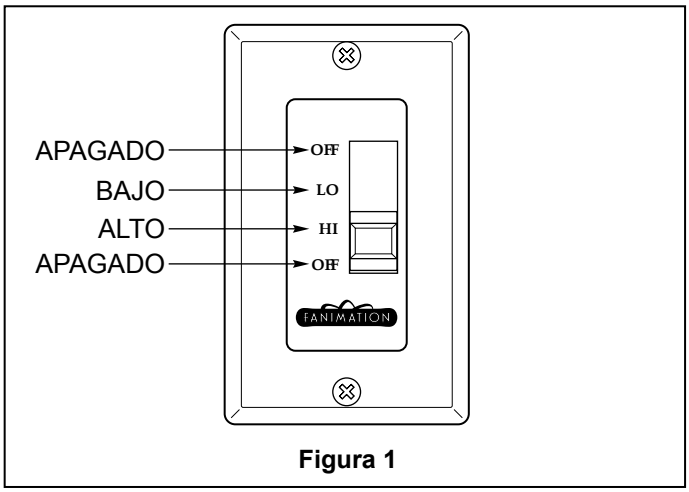

Figura 1

Instalación de la cubierta del capuchón

NOTA: *Este paso se debe realizar luego de completar la instalación eléctrica necesaria. (vea las páginas 24 y 25)*

⚠ ADVERTENCIA

Para evitar posibles incendios o descargas eléctricas, asegúrese de que los cables eléctricos se encuentran completamente adentro de la cubierta del capuchón y de que no están aprisionados entre la cubierta y el techo.

1. Atornille dos varillas roscadas en el soporte de suspensión. (Figura 1a)

NOTA: *Las varillas roscadas del soporte de suspensión sirven de guía para facilitar la instalación.*

2. Ajuste bien la cubierta del capuchón al soporte de suspensión con las arandelas de seguridad y las perillas estriadas suministradas con el ventilador. (Figura 1b)

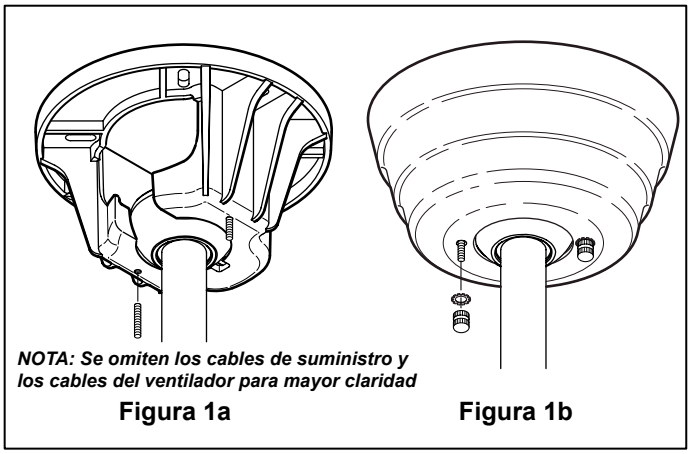

NOTA: Se omiten los cables de suministro y los cables del ventilador para mayor claridad

Figura 1a **Figura 1b**

Ensamblaje de las aspas del ventilador

Encontrará el juego de aspas del ventilador embalado en su caja y los soportes de aspas y la bolsa de accesorios en la pequeña caja de accesorios en la caja del ventilador (FP240). La bolsa de accesorios para los soportes de aspas cuenta con 16 tornillos y un destornillador Phillips.

NOTA DE INSTALACIÓN

No conecte las aspas hasta que el ventilador esté totalmente instalado. Instalar el ventilador con las aspas colocadas podría ocasionar daños en las mismas.

Instrucciones de PADKT: (El juego de almohadillas de espuma PADKT sólo viene incluido en las cajas de juegos de aspas PADxx). Las almohadillas de espuma deben fijarse en el interior del soporte de aspas antes de insertar las aspas de bambú, como se muestra (Figura 1)
NOTA: *Despegue el protector de papel antes de fijar las almohadillas de espuma*

NOTA: *Ensamble sólo con herramientas de mano.*

1. Apoye el lado “A” del soporte de aspas sobre una superficie plana, con la parte interior del soporte mirando hacia arriba. Este es el lado que tiene los pilotes roscados y la base inclinada.
2. Coloque la hoja de palma u otra aspa sobre el soporte de aspas con los pilotes roscados a la vista. Asegúrese de que la parte inferior del aspa se encuentre bien apoyada sobre el soporte.
3. Coloque el lado “B” del soporte de aspas sobre el aspa, y alinee los orificios sobre los pilotes roscados.

NOTA: Utilice únicamente los tornillos suministrados en la bolsa de accesorios para el montaje de aspas (o en PADKT para aspas de bambú). (La bolsa de accesorios para el montaje de las aspas incluye el destornillador Fanimation).

4. Con un destornillador Phillips, enrosque ambos tornillos en los pilotes pero no los ajuste por completo.
5. Antes de ajustarlos por completo, alinee la línea central del soporte de aspas con el centro del extremo del aspa.
6. Ajuste ambos tornillos para asegurar el aspa. (Figura 2)

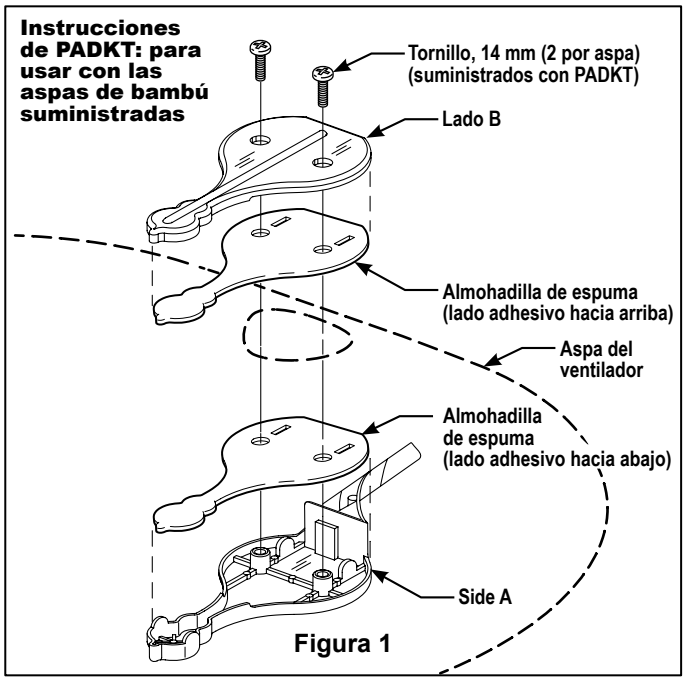

Figura 1

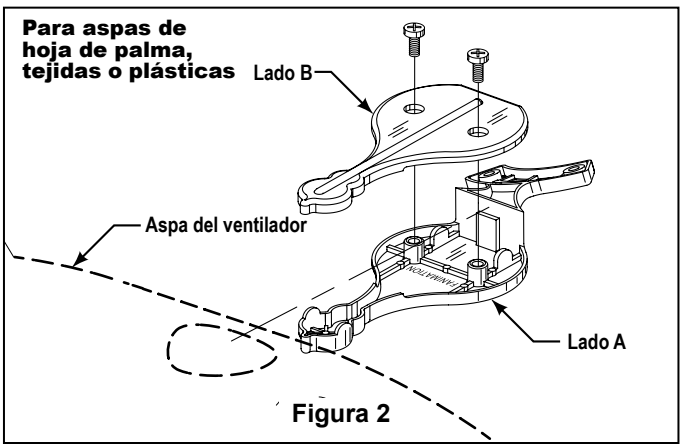

Figura 2

Fijación de las aspas

NOTA DE INSTALACIÓN

Fije las aspas del ventilador después de colgar el cuerpo del ventilador y de realizar la conexión eléctrica para evitar que las mismas se quiebren o se dañen.

1. Los soportes de aspas vienen embalados en dos paquetes separados, un juego de soportes de aspas está marcado con un punto rojo (4 piezas) y un juego de soporte de aspas está marcado con un punto blanco (4 piezas). Estos puntos de colores indican a qué interruptor de motor (punto rojo o blanco) fijar estos soportes de aspas.

2. Utilizando los tornillos HDWBH240 (soporte de aspas a buje) fije los soportes de aspas a la unidad de motor correspondiente, que además estará marcado con un punto blanco o rojo.

NOTA: Ensamble sólo con herramientas de mano.

NOTA: *Cuando fije los soportes de aspas al motor del ventilador de goma, utilice los orificios roscados marcados con el número 4 (Los orificios N.º 4 también están marcados con el contorno cuadrado).*

3. Asegúrese de que los tornillos que aseguran los soportes de aspas al motor del ventilador estén bien ajustados y que los soportes de aspas estén correctamente colocados en el motor del ventilador (Figura 1).

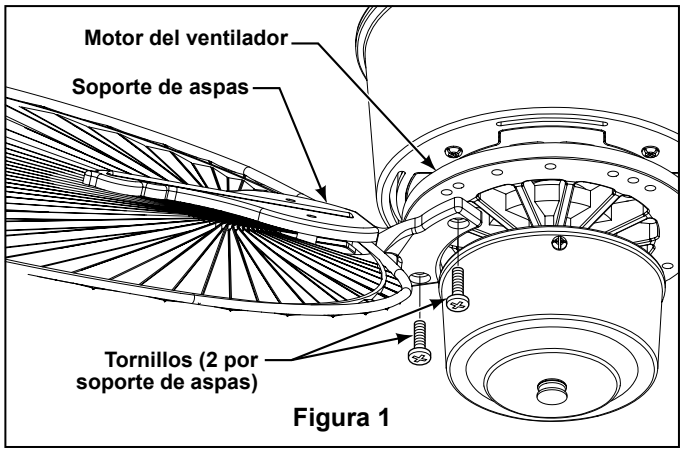

Figura 1

NOTA DE INSTALACIÓN

La inclinación de las aspas es fundamental para el funcionamiento del ventilador. Utilice únicamente soportes de aspas y juegos de aspas diseñados para el ventilador Palisade.

Control de las estructuras de flujo de aire

NOTA: *Elija una de las siguientes combinaciones de aspa con código de color e interruptor para indicar la dirección de flujo de aire deseada como se muestra.*

NOTA DE INSTALACIÓN

Esta sección se aplica después de que se hayan instalado completamente el ventilador y las aspas.

1. Observe las ubicaciones del código de color en el soporte de aspas y el conmutador inversor. (Figuras 1a y 1b)

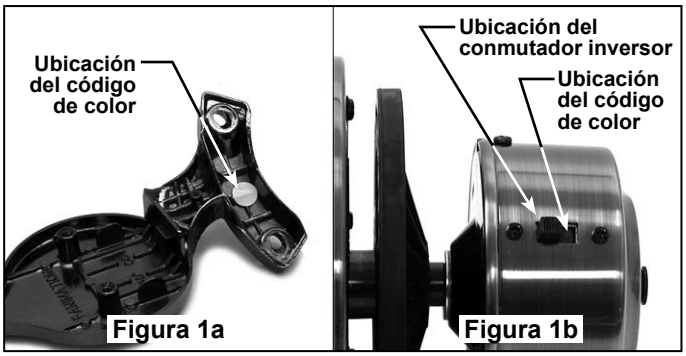

Figura 1a Figura 1b

Figura 2:

Lado A

Configuración del conmutador inversor (con punto rojo)

Juego de soportes de aspas (con punto rojo)

Lado B

Configuración del conmutador inversor (con punto blanco)

Juego de soportes de aspas (con punto blanco)

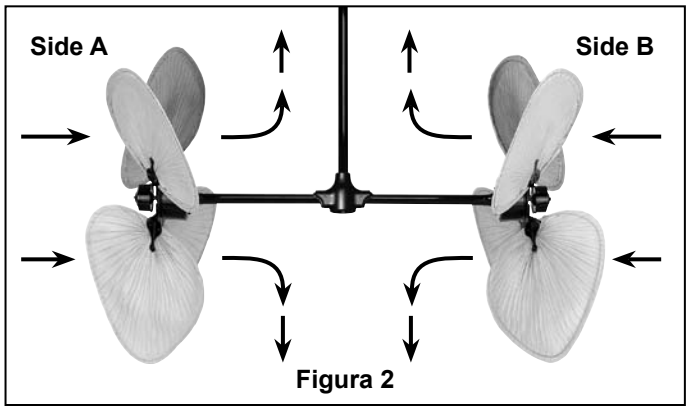

Figura 2

Control de las estructuras de flujo de aire (cont.)

Figura 3:

Lado A

Configuración del conmutador inversor (con punto rojo)

Juego de soportes de aspas (con punto blanco)

Lado B

Configuración del conmutador inversor (con punto blanco)

Juego de soportes de aspas (con punto rojo)

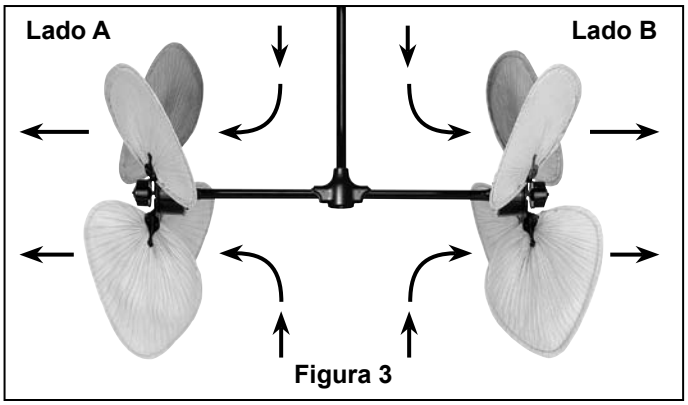

Figura 3

Mantenimiento

El único mantenimiento necesario para el ventilador de techo es una limpieza periódica.
Al llevar a cabo la limpieza, use sólo un cepillo suave o un paño sin pelusas, para evitar rayar la terminación.
No se requieren agentes abrasivos de limpieza; los mismos deben evitarse para prevenir daños en la terminación.

PRECAUCIÓN

No utilice agua para limpiar el ventilador de techo. Podría dañar los motores o las aspas y ocasionar posibles descargas eléctricas.

Limpieza de las aspas

PSe recomienda limpiar el polvo de las aspas de hojas de palma y de bambú tejido periódicamente. Lo mejor es utilizar un plumero.

Evite usar agua, productos de limpieza o trapos ásperos, que pueden combar o dañar las aspas.

Solución de problemas

⚠ ADVERTENCIA

Para su propia seguridad, desconecte la electricidad de la caja de fusibles o disyuntor antes de solucionar problemas en su ventilador.

Problema	Causa posible	Solución sugerida
1. EL VENTILADOR NO ARRANCA	**1.** El fusible o el disyuntor están fundidos.	**1.** Controle los fusibles del circuito principal y derivado o los disyuntores.
	2. Las conexiones eléctricas del ventilador o del interruptor en la caja del interruptor están flojas.	**2.** Controle las conexiones eléctricas del ventilador y del interruptor en las cajas de los interruptores. **PRECAUCIÓN: Asegúrese de que el suministro principal de electricidad esté desconectado.**
	3. Hay una conexión suelta en la unidad del motor.	**3.** Verifique que el enchufe entre las unidades del motor y el tubo horizontal esté bien conectado.
2. EL VENTILADOR HACE RUIDO	**1.** Las aspas no están sujetas al ventilador.	**1.** Ajuste las aspas al ventilador antes de ponerlo en funcionamiento.
	2. Hay tornillos flojos en la caja del motor.	**2.** Asegúrese de que todos los tornillos de la caja del motor estén bien ajustados (pero no en exceso).
	3. Los tornillos que aseguran los soportes de las aspas al volante del motor están flojos.	**3.** Asegúrese de que los tornillos que fijan los soportes de aspas al volante del motor del ventilador estén bien ajustados.
	4. Los conectores de cables dentro de la caja hacen ruido.	**4.** Asegúrese de que los conectores de cables en la caja del interruptor no produzcan ruido al rozar unos con otros o al rozar la pared interior de la caja del interruptor. **PRECAUCIÓN: Asegúrese de que el suministro principal de electricidad esté desconectado.**
	5. Ruido del motor provocado por el control de velocidad de estado sólido variable.	**5.** Algunos motores de ventilador son sensibles a las señales de los controles de velocidad de estado sólido variables. Los controles de estado sólido no son recomendables. Escoja un método de control alternativo.
	6. Los tornillos que sujetan las aspas a los soportes de aspas están flojos.	**6.** Ajuste bien los tornillos.
	7. El tornillo de fijación de goma del motor del ventilador está flojo.	**7.** Asegure bien los tornillos de fijación.
3. EL VENTILADOR OSCILA EN EXCESO	**1.** El tornillo de soporte de suspensión que sostiene el poste de extensión está flojo.	**1.** Ajuste el tornillo de soporte de suspensión.
	2. Los tornillos que sostienen el mazo conector en el poste de extensión están flojos.	**2.** Ajuste los tornillos que sostienen el mazo conector en el poste de extensión.
	3. Los tornillos que aseguran los soportes de las aspas al motor del ventilador están flojos.	**3.** Asegúrese de que los tornillos que fijan los soportes de aspas al volante del motor del ventilador estén bien ajustados.
	4. Los soportes de aspas no están colocados correctamente.	**4.** Asegúrese de que los soportes de las aspas del ventilador estén colocados firmemente y de manera uniforme en relación con la superficie de la caja del motor. Si los soportes están mal colocados, afloje los tornillos y vuelva a ajustarlos.
	5. El soporte de suspensión no está completamente fijo a un miembro estructural.	**5.** Verifique que el soporte de suspensión esté fijo a un miembro estructural con el tornillo de cabeza cuadrada de 5”. El soporte de suspensión debe estar bien asegurado y no debe moverse.
	6. Las aspas del ventilador están desbalanceadas.	**6.** Al intercambiar un par de aspas adyacentes, puede redistribuir el peso y hacer que el ventilador funcione más suavemente. Un aspa pesada también puede identificarse al apagar el ventilador y ver si un aspa en uno o en ambos lados cae rápidamente a la posición vertical. Intercambie dicha aspa con una de las adyacentes o una de las aspas complementarias que se envían en la caja de aspas.

Lista de piezas

Modelo N.º FP240**

N.° de #	Descripción	Pieza N.º
1	Unidad del soporte de suspensión	AHB2210
2	Ensamblaje del adaptador de la semiesfera	AP2235**
4	Poste de extensión (comprado por separado)	EP†–**
5	Capuchón	PG160**
7	Ensamblaje del tubo horizontal	ATA2215**
8	Ensamblaje del ventilador (2)	AMA2220**
16	Soporte de aspas, Lado A (punto blanco) (juego de 4)	AP2405**
	Soporte de aspas, Lado A (punto rojo) (juego de 4)	AP2410**
	Cubierta para soportes de aspas, Lado B (2 juegos de 4)	AP24032**
	Bolsa con cable de soporte que contiene:	HWBSC240
10	Cable de soporte para techo con abrazadera de cable	
11	Arandela plana de ⅜″ (2)	
12	Tornillo de cabeza cuadrada de ⅜″ x 5″ (para soporte de suspensión)	
12a	Tornillo de cabeza cuadrada de ⅜″ x 2″ (para cable de soporte)	
	Bolsa de accesorios para montaje que contiene:	HDWFP240
3	Tornillo de ¼″–20 x ½″ (4)	
6	Varillas roscadas de 5⁄32″–32 x 1″ (2)	
	Arandelas de seguridad externas de 5⁄32″ (2)	
	Perillas estriadas de 5⁄32″–32 (2)	
22	Llave Allen (5 mm)	
23	Tornillo de cabeza cuadrada de ⅜″ x 2″	
9	Tornillo para el montaje del motor (6)	
13	Tornillo de cabeza cubierta de ¼″–20 x 2 3⁄16″ (2)	
14	Tuerca de fijación de nylon de ¼″–20 (2)	
20	Conectores de cables (4)	
	Bolsa de accesorios para el montaje de las aspas al buje del motor:	HDWBH240
17	Tornillos Phillips de 10–32 x ½″ (17 piezas)	
	Bolsa de accesorios para el montaje de la cubierta de aspas:	HDWBM240
18	Tornillos Phillips de 3⁄16″–24 x ⅜″ (17 piezas)	
19	Destornillador Phillips	
21	Control de pared de 2 velocidades	C3

†*Incluye longitud*

***Inserte el código de terminación (Consulte el número de modelo del ventilador que se encuentra en la unidad del motor del ventilador)*

Antes de desechar los materiales de embalaje, asegúrese de haber extraído todas las piezas

Cómo ordenar piezas

Al ordenar piezas de repuesto, proporcione siempre la siguiente información:

- Número de pieza
- Descripción de la pieza
- Número de modelo del ventilador

Póngase en contacto con su tienda para obtener las piezas de repuesto.

El Palisade® FP240**

Despiece

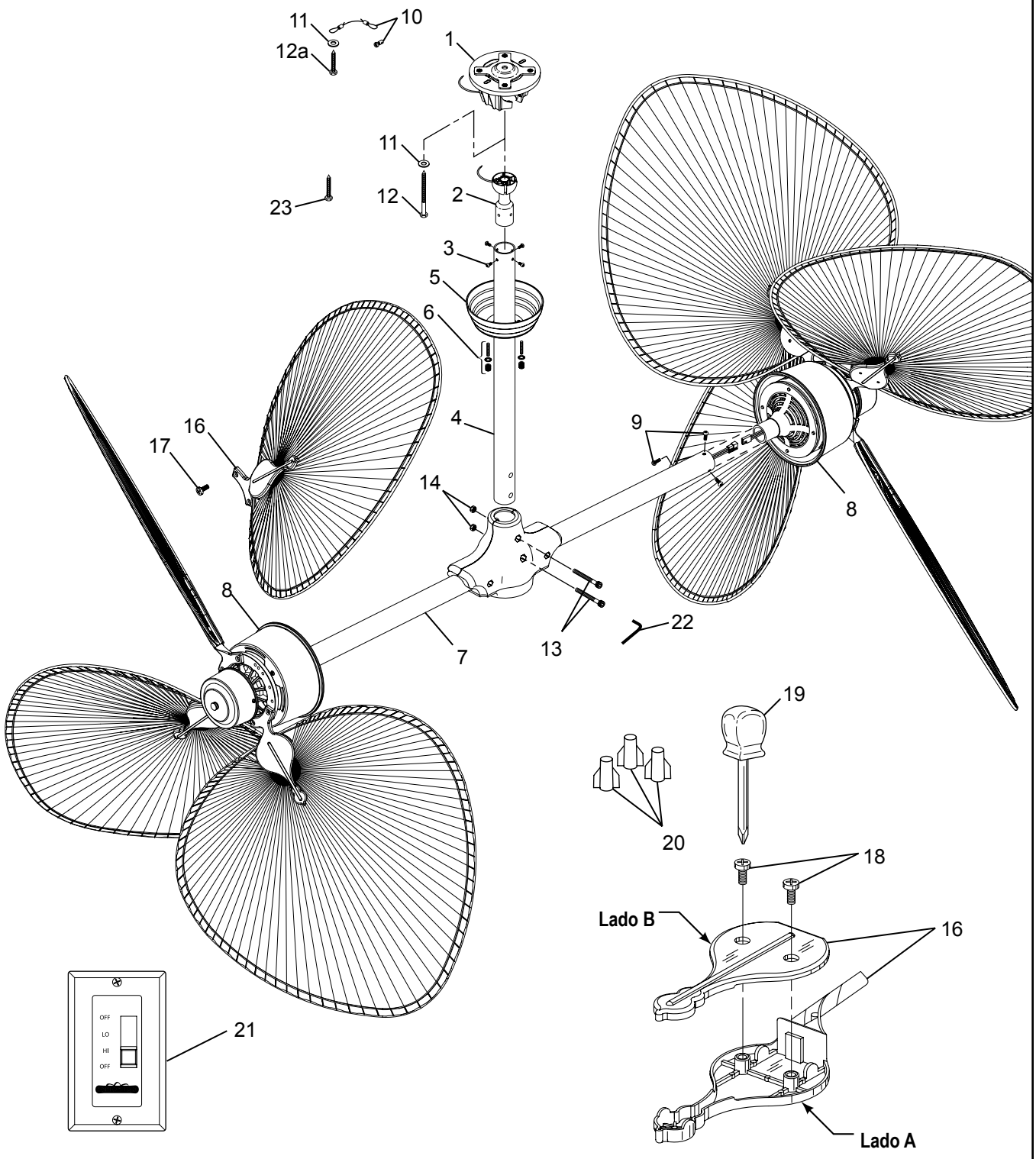

Figura 1

NOTA: *La ilustración que se muestra no está hecha a escala y su configuración real puede variar, se omiten los cables para mayor claridad*

10983 Bennett Parkway
Zionsville, IN 46077
(888) 567-2055
FAX (866) 482-5215
Desde fuera de los EE.UU., llame al (317) 733-4113
Visite nuestro sitio web en www.fanimation.com

Copyright 2010 Fanimation

2010/03